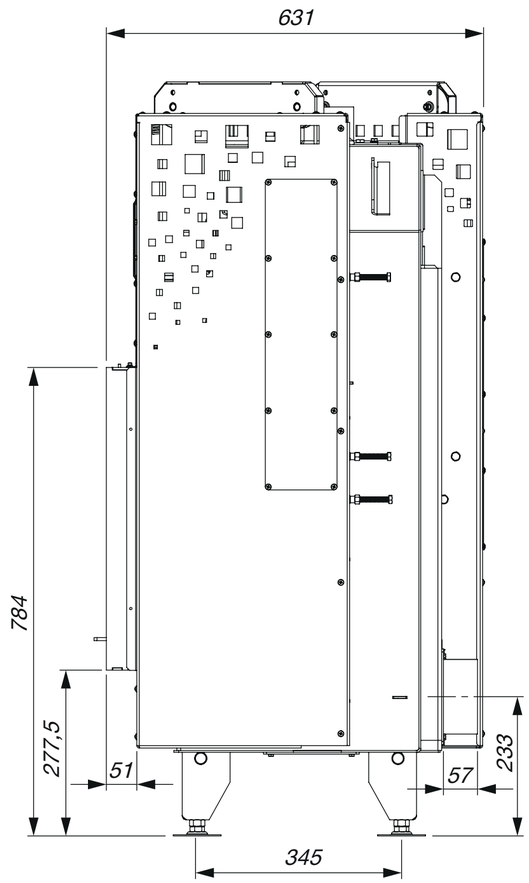
631
784
277,5
51
57
233
345

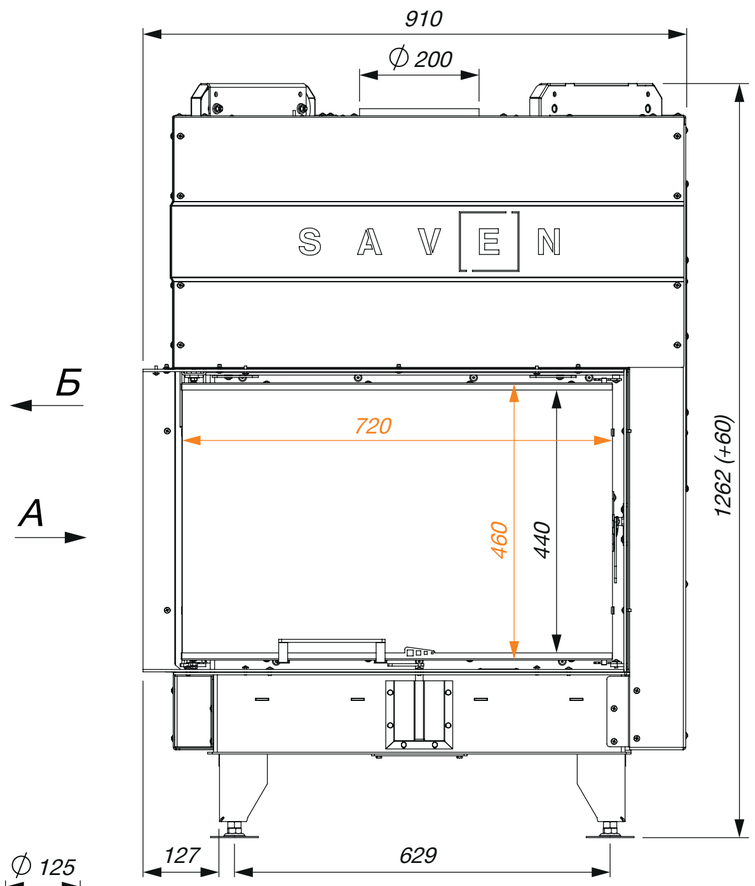
910
Ø 200
S A V E N
Б
A
720
460
440
1262 (+60)
127
629

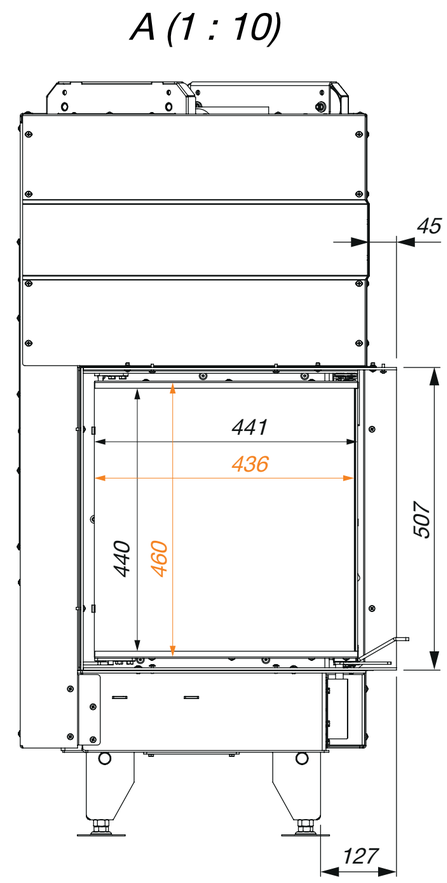
A (1 : 10)
45
441
436
440
460
507
127

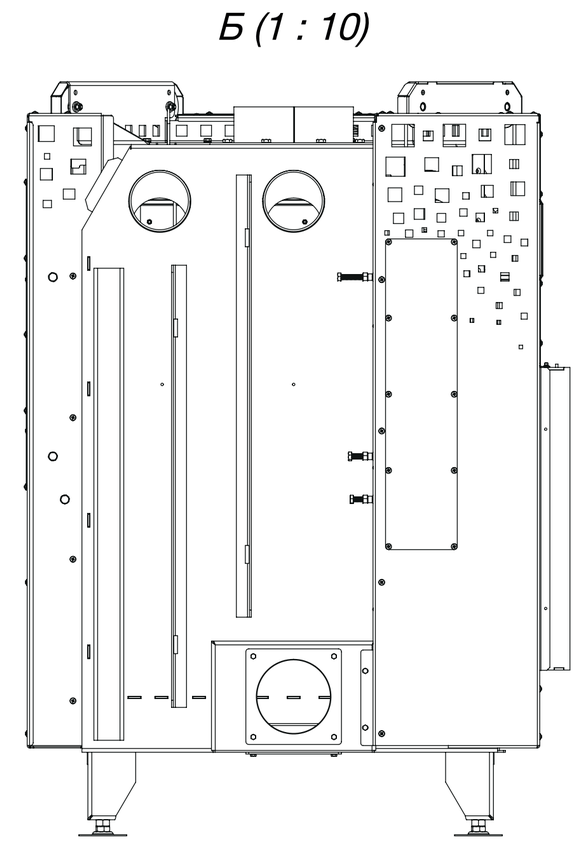
Б (1 : 10)

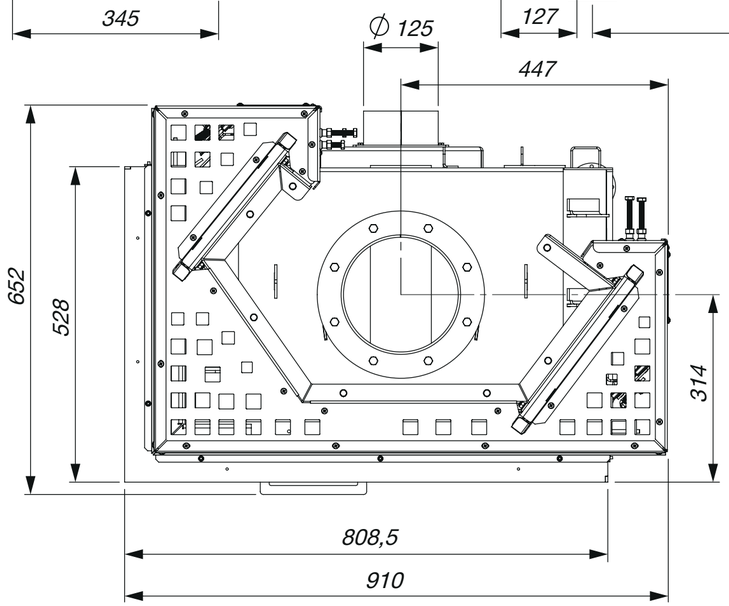
Ø 125
447
652
528
314
808,5
910